EKOMAK A.Ş.

EKOMAK
Endüstriyel Kompresör ve Makina
Sanayi ve Ticaret A.Ş.

ENDÜSTRİYEL VİDALI HAVA KOMPRESÖRÜ

INDUSTRIAL AIR COMPRESSOR

EKO SERİSİ / EKO SERIES
EKO 55 QD
DIRECT DRIVE

PARÇA LİSTESİ/PARTS LIST
GELECEK BAŞVURULAR İÇİN
SAKLAYINIZ.
KEEP FOR
FUTURE
REFERENCE

MOTOR ve VİDA ÜNİTESİ / MOTOR and COMPRESSOR UNIT/MOTOR und KOMPRESSORBLOCK

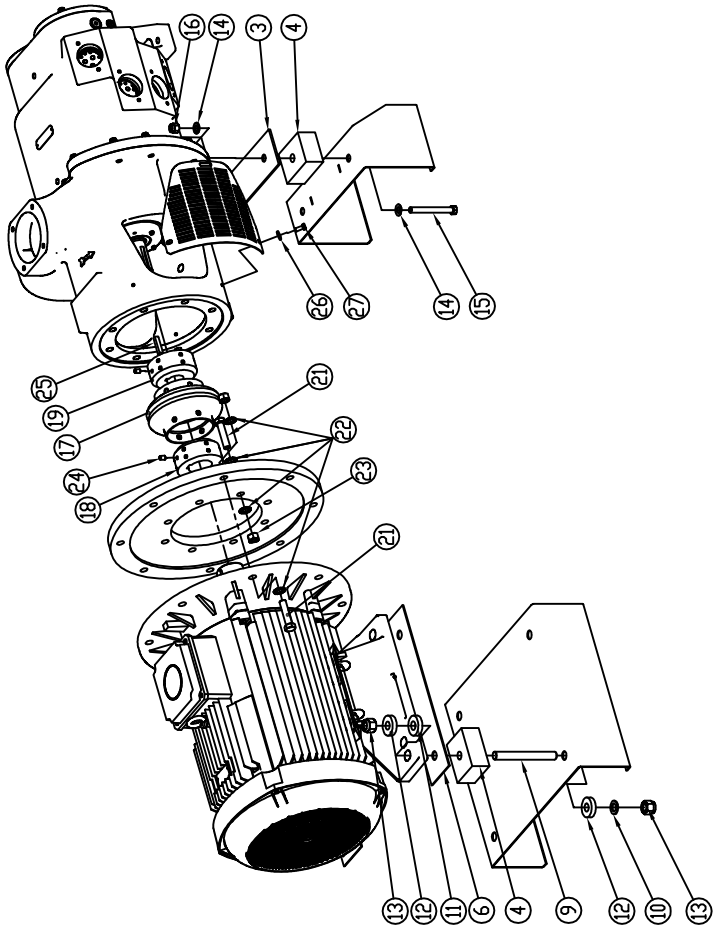

MOTOR ve VİDA ÜNİTESİ / MOTOR and COMPRESSOR UNIT/ MOTOR und KOMPRESSORBLOCK					
NO	PARÇA NO/PARTS NO	PARÇA ADET	PARÇA ADI	BEZEICHNUNG	DESRIPTION
1	MKN000173	1	Elektrik Motoru	Elektromotor	Electric Motor
2	MKN004202	1	Ara Flanş	Zwischenflansch	intermediate flange
3	IML002221	1	Vida Ara Bağlantı Sacı	In Verbindung Anschraubplatte	Interconnect Screw Plate
4	MKN001059	6	Titreşim Takozu	Schwingungsdämpfer	vibration Mounting
5	144240-ins	1	204-155 Quincy Vida	204-155 Quincy Screw	204-155 Quincy Screw
6	IML001480	2	Motor Ara Bağlantı Sacı	In Verbindung Motorplatte	Interconnect Motor Plate
7	IML002213	1	Vida Sehpası	Schrauben Ständer	screw Stand
8	IML002215	1	Motor Sehpası	Motorständer	Engine Stand
9	BGL000449	4	Saplama	Gestüt	stud
10	BGL000102	4	PUL, M20	WASHER, M20	WASHER, M20
11	MKN001058	4	TİTREŞİM TAKOZU 50x12xØ22,	SCHWINGUNGSDÄMPFER	VIBRATION MOUNTING
12	BGL000110	8	PUL, ÖZEL Ø7 x Ø18,5 x 1	SPEZIALSCHEIBE	WASHER, SPECIAL
13	BGL000007	8	SOMUN, TEFLONLU, 6 KÖŞELİ, M20	NUT, Teflon, 6 eckig M20	NUT, Teflon, 6 Cornered,
14	BGL000100	4	PUL, M14	WASHER, M14	WASHER, M14
15	BGL000454	2	SAPLAMA, CİVATA, M14 x 120	Bolzen, Schrauben, M14 x 120	Studs, bolts, M14 x 120
16	BGL000005	2	SOMUN, TEFLONLU, 6 KÖŞELİ, M14	NUT, Teflon, 6 Cornered, M14	NUT, Teflon, 6 Cornered, M14
17	MKN001502	1	BURÇ, KAPLİN, 190XØ60	Bush, COUPLING,	Bush, Kupplung,
18	MKN004265	1	BURÇ, KAPLİN, 190XØ42,85	Bush, COUPLING,	Bush, Kupplung,
19	IML004687	2	Laterna Muhafaza Sacı	Laterna Lagerung Platte	Laterna Storage Plate
20	BGL000080	8	CİVATA, 6 KÖŞELİ, M16X70	BOLT, 6 Cornered, M16X70	BOLT, 6 Cornered, M16x70
21	BGL000541	13	PUL, NORDLOCK, NL 16	PUL, NORDLOCK, NL 16	PUL, Nordlock, NL 16
22	BGL000736	8	SOMUN, 6 KÖŞELİ, M16	NUT, 6 Cornered, M16	NUT, 6 Cornered, M16
23	MKN004367	1	Kama	Keil	wedge
24	BGL000093	6	PUL, ÖZEL	SPEZIALSCHEIBE	WASHER, SPECIAL
25	BGL00070	6	M8x30 AKB Civata	Bolt M8x30 APD	Bolt M8x30 APD
26	BGL000465	2	CİVATA, SETSKUR-M10 x 15	BOLT, grub-M10 x 15	BOLT, grub-M10 x 15
27	MKN000597	1	KAPLİN, 190	KUPPLUNG 190	COUPLING, 190

SOĞUTMA SİSTEMİ / COOLER SYSTEM / KÜHLUNG SYSTEM

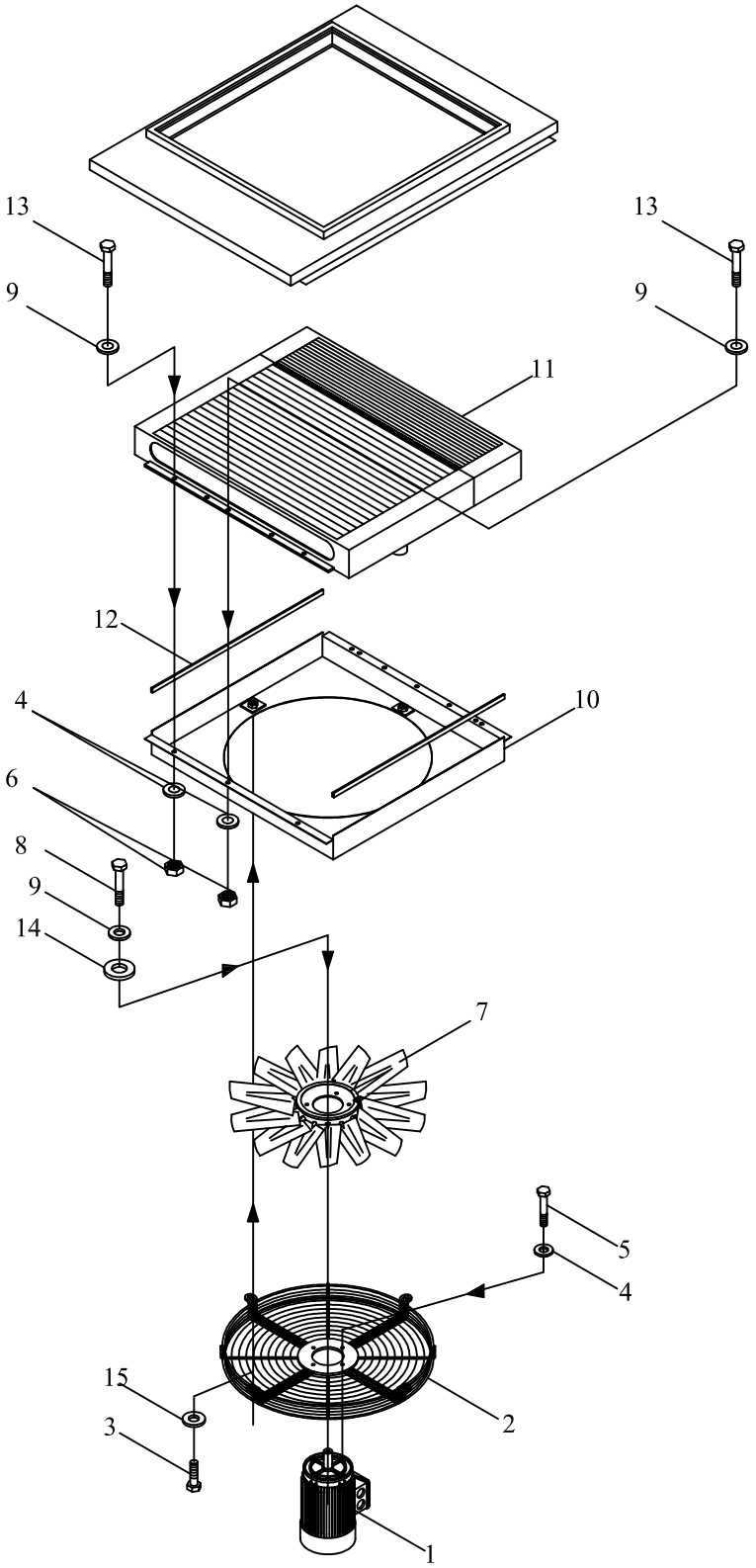

SOĞUTMA ÜNİTESİ / COOLER UNIT PARTS / KÜHLUNG SYSTEM

NO	PARÇA ADI	DESCRIPTION	BEZEICHNUNG	PARÇA ADI/PART NO
1	fan motoru (S)	motor, fan (S)	Lüftermotor (S)	MKN000228
	fan motoru (E)	motor, fan (E)	Lüftermotor (E)	MKN001127
	fan motoru (W)	motor, fan (W)	Lüftermotor (W)	MKN000203
2	fan muhafazası	guard, fan	Lüftergitter	MKN001115
3	civata, M10x30	capscrew, M10x30	Schraube, M10x30	BGL000054
4	pul, M8	washer, M8	Unterlegscheibe, M8	BGL000094
5	civata, M8x25	capscrew, M8x25	Schraube, M8x25	BGL000069
6	somun, M8	nut, M8	Mutter, M8	BGL000018
7	fan (komple)	fan	Lüfter	MKN000906
8	civata, M8x35	capscrew, M8x35	Schraube , M8x35	BGL000064
9	pul, 2.5xØ8.5xØ22	washer, private 2.5xØ8.5xØ22	Unterlegscheibe, 2.5xØ8.5xØ22	BGL000093
10	davlumbaz (37)	venturi (37)	Lüftergestell (37)	IML001952
	davlumbaz (45)	venturi (45-45S)	Lüftergestell (45-45S)	IML001345
11	radyatör	cooler, oil/air (37-E37-1)	Öl -,Luftkühler (37-E37-1)	MKN000301
	radyatör	cooler, oil/air (45-45S-55 -E55)	Öl -,Luftkühler (45-45S-55 -E55)	MKN000302
12	davlumbaz fitili	weatherstrip, venturi	Profildichtung	IZ000003
13	civata, M8x30	capscrew, M8x30	Schraube , M8x30	BGL000070
14	pul, 3xØ13xØ33	washer, 3xØ13xØ33	Unterlegscheibe, 3xØ13xØ33	BGL000107
15	pul, M10	washer, private M10	Unterlegscheibe, M10	BGL000096

MİNİMUM BASINÇ VALFİ / MINIMUM PRESSURE VALVE

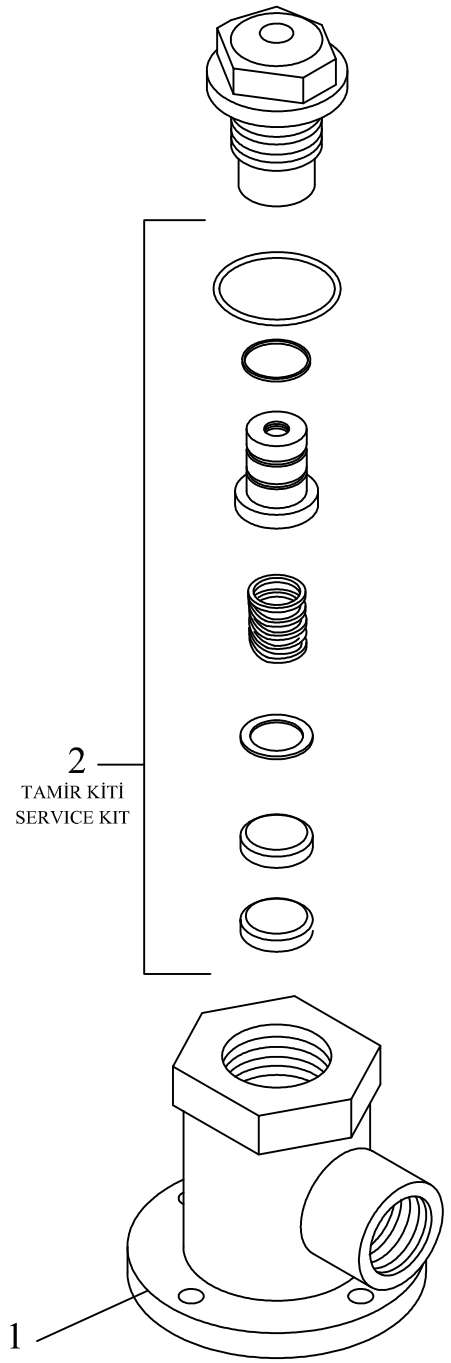

MİNİMUM BASINÇ VALFİ / MINIMUM PRESSURE VALVE / MINDESTDRUCKVENTIL				
NO	**PARÇA ADI**	**DESCRIPTION**	**BENENNUNG**	**PARÇA NO/ PARTS NO/ TEILENUMMER**
1	minimum başınç valfi	mınımum pressure valve	mındestdruck ventil	MKN002317
2	tamir kiti	service kit	Flickzeug	MKN003471

AKUSTİK KABİN / ACUSTIC CANOPY / AKUSTİSCHES MASCHINENGEHAEUSE

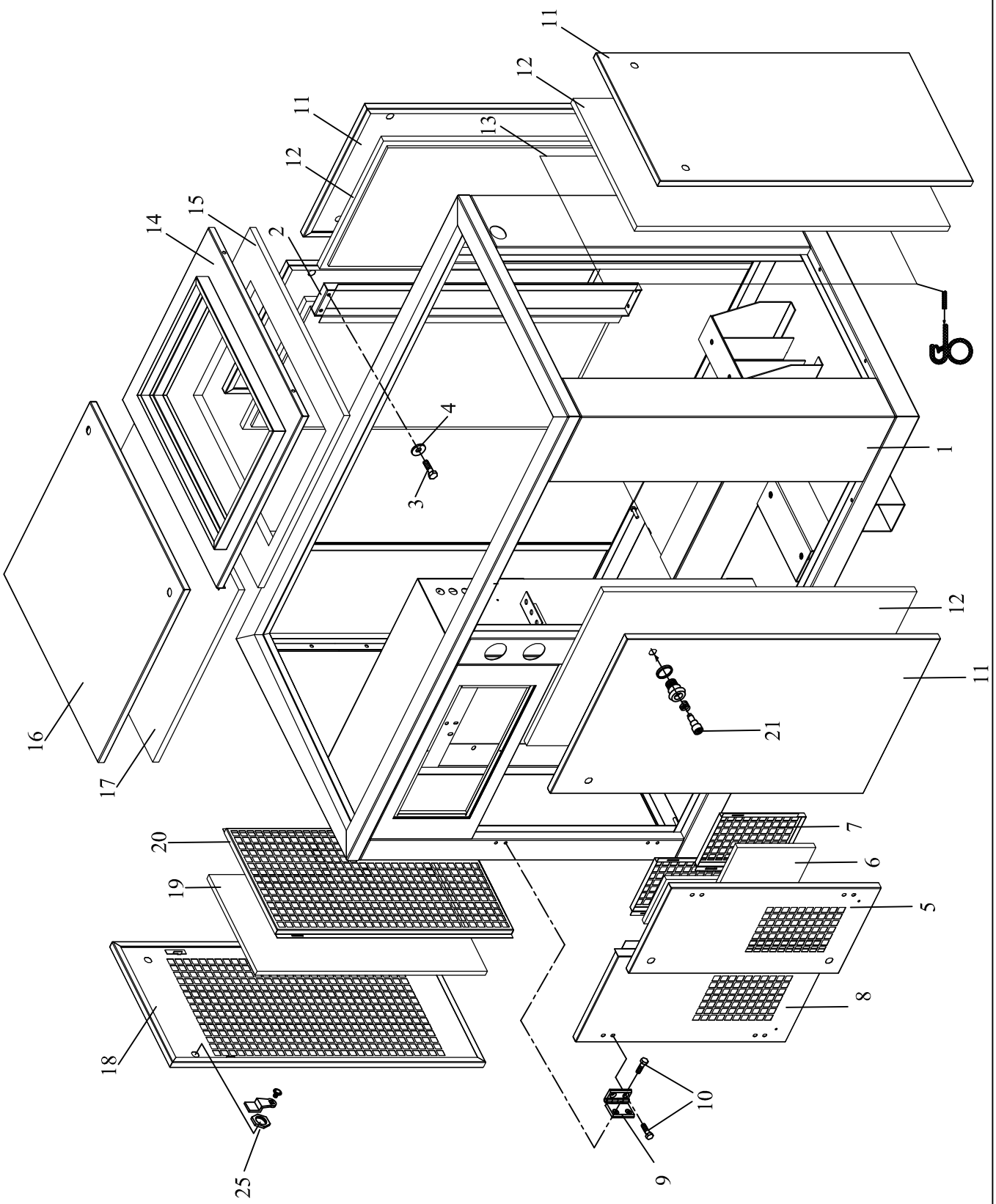

AKUSTİK KABİN / ACUSTIC CANOPY / AKUSTİSCHES MASCHINENGEHAEUSE

NO	PARÇA ADI	DESCRIPTION	DESCRIPTION	PARÇA NO/PARTS NO
1	akustik kabin	acustic canopy	Akustische Maschinengehäuse	255101-26
2	hareketli direk	removable, pier	bewegliche Pfosten	IML001490
3	cıvata, M8x15	capscrew, M8x15	schraube, M8x15	BGL000062
4	pul M8	washer, M8	Unterlegscheibe, M8	BGL000094
5	elektrik kaportası sag kanadı	door, electric box (right)	Schaltschranktür ,recht	IML001512
6	elektrik kaporta panel filtresi	panel filter (electric box door)	Filtermatte , Schaltschranktür	255161-1
7	elektrik kaportası panel filtre tutucu	bracket, panel filter (electric box door)	Filtermattenhalter ,Schaltschranktür	IML001039
8	elektirik kaportası sol kanadı	door, electric box (left)	Schaltschranktür ,links	IML001511
9	menteşe	hingen	Scharnier	IML002975
10	cıvata	capscrew	Blechschraube	BGL000803
11	yan kaporta	side, door	Seitenwand	IML001503
12	yan kaporta izalosyonu	material acuistical insulation, side door	Akustische Isolation , Seitenwand	255115
13	kaporta fitili	weatherstrip, door	Profildichtung , Seitenwand	255150-29
14	damper kaportası	door, roof	Dachgestell	IML001508
15	damper kaportası izolasyonu	material, acoustical insulatıon, roof door	Dachgestellisolation	255121-3
16	üst kaporta 1	top door 1	Obere Wand 1	IML001504
17	üst kaporta izolasyonu 1	material acuistical insulation, top door 1	İsolation ,obere Wand 1	255121-2
18	hava emiş kapısı	door, air inlet	Tür , Luftansaugseite	IML001507
19	panel filtre	panel filter	Filtermatte , Luftansaugseite	255115
20	panel filtre tutucu	bracket, panel filter	Filtermattenhalter	IML001505
21	kilit	lock, side door	Seitentürverschluß	215140

TERMOSTATİK VALF / THERMAL VALVE/ THERMISCHES VENTIL

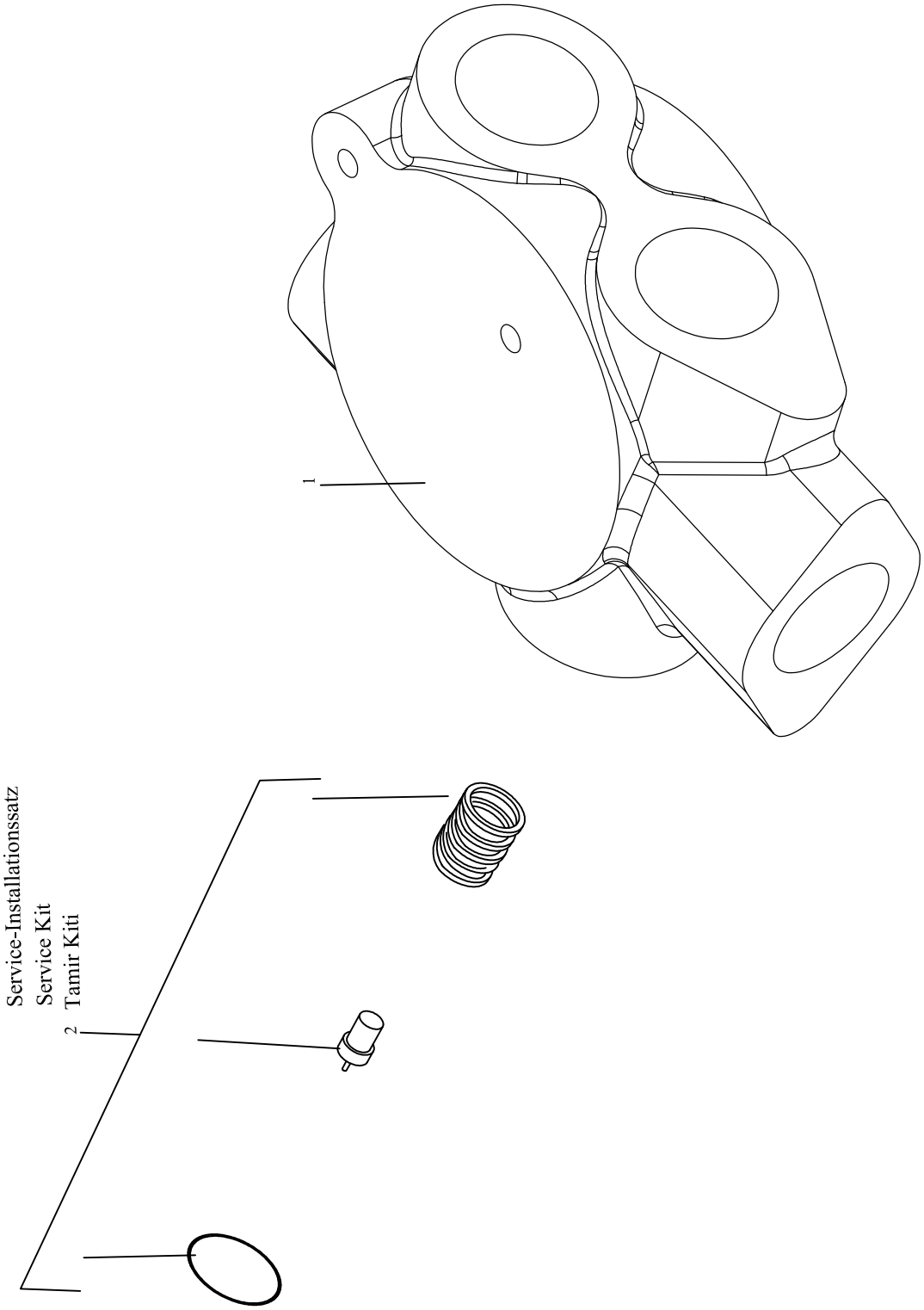

TERMOSTATİK VALF / THERMAL VALVE/THERMISCHES VENTIL

NO	PARÇA ADI	DESCRIPTION		PARÇA NO/PARTS NO	ADET/PICE
1	termostatik valf	thermal valve	thermısches ventil	MKN000962	1
2	tamir kiti	service kit	Service-Installationssatz	MKN002319	1

HAVA EMİŞ SİTEMİ / AIR INLET SYSTEM/ LUFTEINLAUFSYSTEM

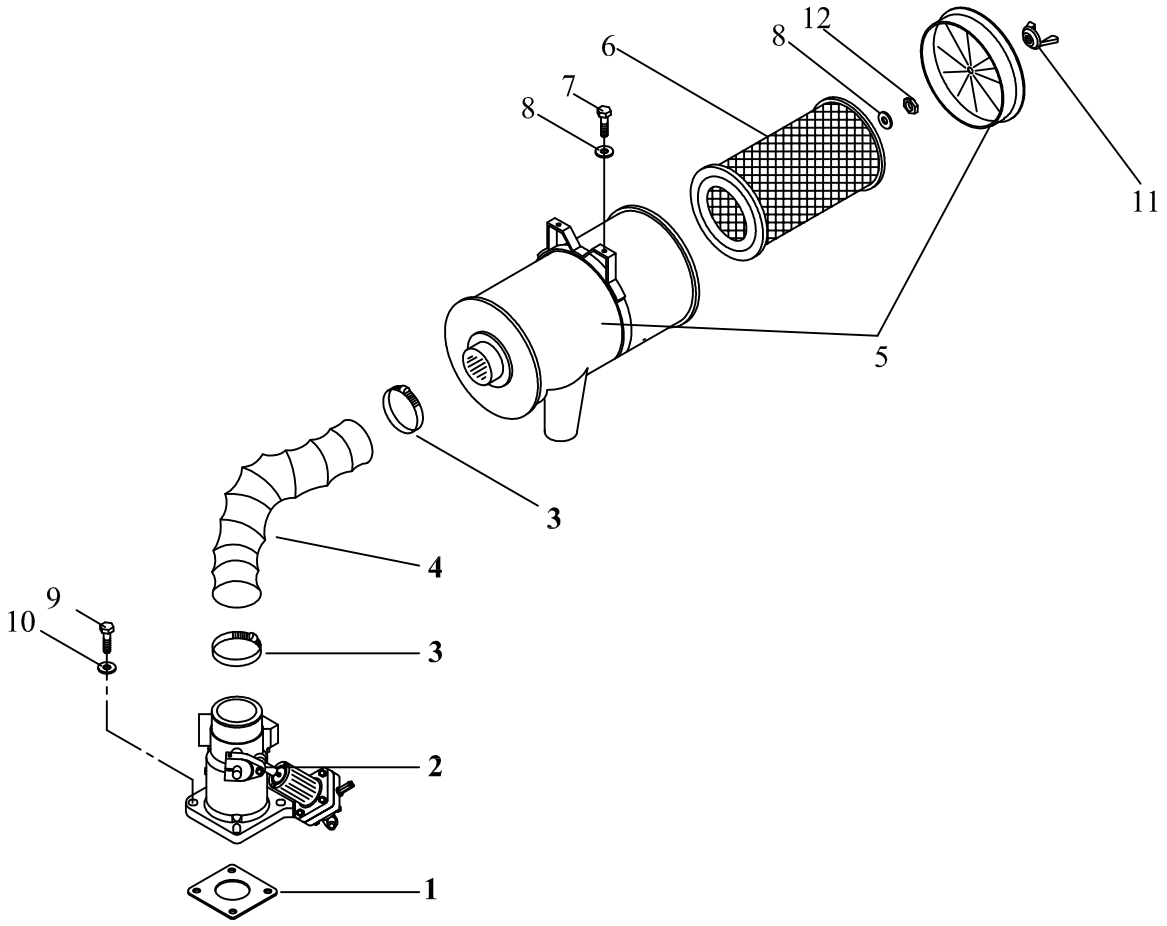

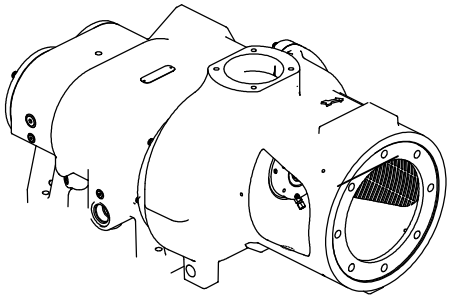

HAVA EMİŞ SİSTEMİ / AIR INLET SYSTEM / LUFTEINLAUFSYSTEM

NO	PARÇA ADI	DESCRIPTION	BEZEICHNUNG	PARÇA NO/PARTS NO
1	conta, 150x150xΦ100x2	gasket, air inlet -elbow adaptor 150x150xΦ100x2	Dichtung, 150x150xΦ100x2	BGL000282
2	emiş valfi	valve, air inlet	Lufteinlaufventil	MKN000943
3	kelepçe, Φ92x110	clamp, Φ92x110	schelll, Φ92x110	BGL000308
4	hortum, Φ100x100	hose, Φ100x100	Schlauch, Φ100x100	255401
5	hava filtre kovanı	housing, air filter	Luftfiltergehäuse	MKN001261
6	hava filtre elemanı	element, air filter	Luftfilterelement	MKN000978
7	civata, M8x25	capscrew, M8x25	Schraube, M8x25	BGL000069
8	pul, M8	washer, M8	Unterlegscheibe, M8	BGL000093
9	civata, M16x45	capscrew, M16x45	Schraube, M16x45	BGL000074
10	pul, M16	washer, M16	Unterlegscheibe, M16	BGL000101
11	kelebek somun M8	nut, wing M8	Flügelmutter , M8	20S107
12	somun, M8	nut, M8	Mutter, M8	BGL000018

KONTROL SİSTEMİ / CONTROL SYSTEM PARTS /KONTROLLSYSTEM-TEILE

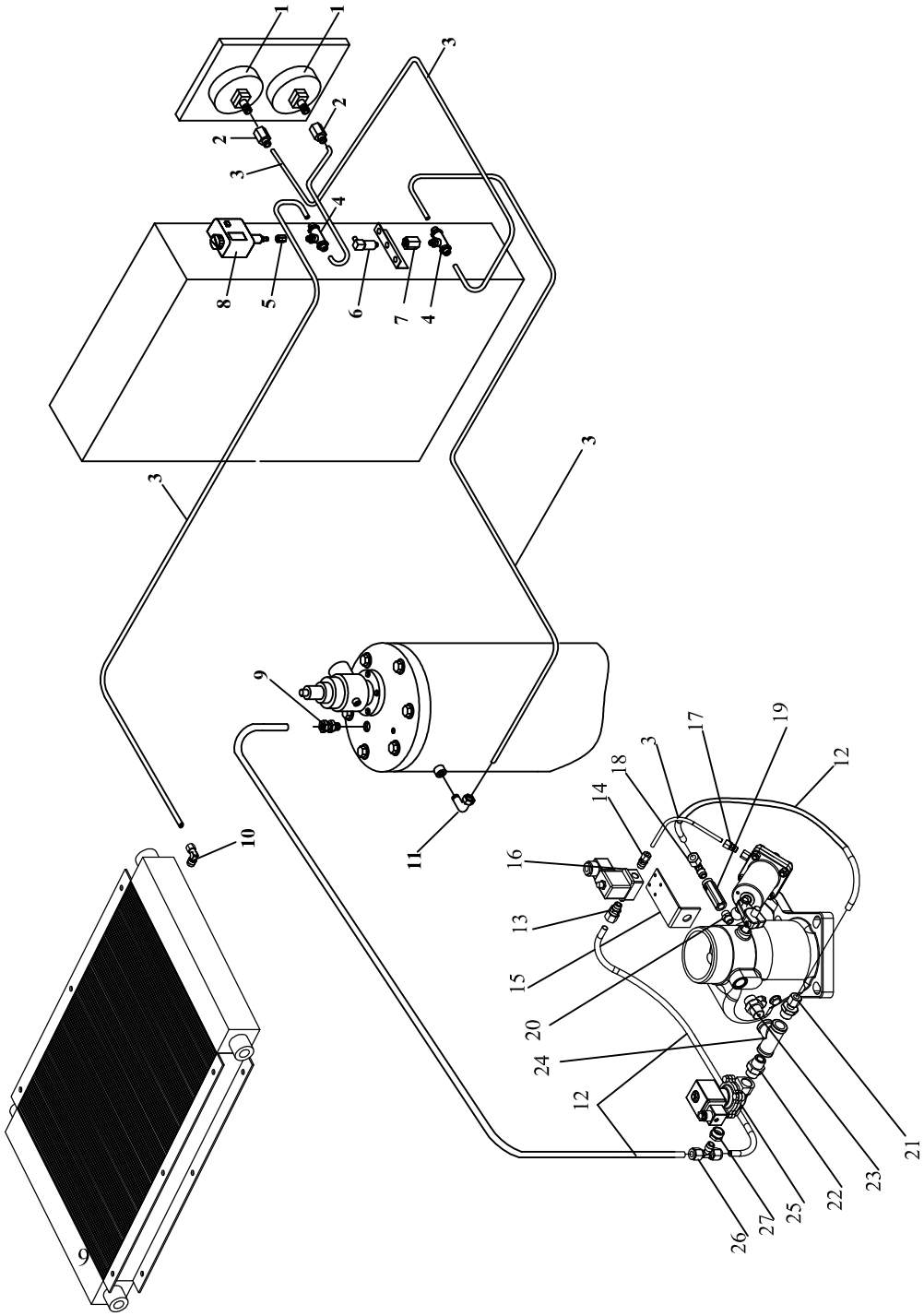

KONTROL SİSTEMİ / CONTROL SYSTEM PARTS / STEUERUNGSYSTEM TEILE

NO	PARÇA ADI	DESCRIPTION	BEZEICHNUNG	PARÇA ADI/PART NO
1	manometre	gauge,pressure	Druckanzeiger	ELK000403
2	sıkmalı rekor 1/4"-Φ6	connector hose 1/4"-Ø6	Schlauchstecker 1/4"-Ø6	BGL000422
3	polyamid hortum Φ6	hose polyemid Ø6	Polyamid -Schlauch , Ø 6	MKN003562
4	sıkmalı t, ¼”-Φ6	tee, tubing ¼”-Ø6	Schlauch- T Stück-Stecker ¼”-Ø6	BGL000426
5	rediksiyon 1/4" 1/8"	rediksiyon	rediksiyon	BGL000377
6	basınç sensoru	pressure, sensor	Druckfühler	ELK000345
7	manşon 1/4"	manşon 1/4"	Muffe 1/4"	BGL000435
8	emniyet presostatı	security, Pressure	Sicherheitsdruckschalter	ELK000204
9	sıkmalı düz rekor ¼”-Φ10	connector, hose ¼”-Ø10	Schlauchstecker , 1/4"-Ø 10	BGL000415
10	sıkmalı dirsek rekor 1/8"-Φ6	elbow hose 1/8"-Φ6	Schlauchstecker 1/8"-Ø6	BGL000418
11	sıkmalı dirsek rekor 1/4"-Φ6	elbow hose 1/4"-Φ6	Schlauchstecker 1/4"-Ø6	BGL000419
12	polyamid hortum	hose, polyamid Ø10	Polyamid -Schlauch , Ø 10	MKN003563
13	sıkmalı düz rekor, 1/4"-Φ10	connector hose, 1/4"-Φ10	Schlauchstecker, 1/4"-Ø10	BGL000415
14	sıkmalı düz rekor, 1/4"-Φ6	connector hose, 1/4"-Φ6	Schlauchstecker, 1/4"-Ø6	BGL000414
15	selonoid askısı	solenoid strap	Magnet Armband	IML002596
16	solenoid valf	valve solenoid	Magnetventil	MKN001490
17	sıkmalı rekor, 1/8"-F6	connector hose, 1/8"-F6	Schlauchstecker , 1/8"-Ø6	BGL000413
18	sıkmalı dirsek rekor, 1/4"-Ø 10	connector elbow hose, 1/4"-Ø 10	Winkelstück-Schlauchstecker ,1/4"-Ø 10	BGL000420
19	check valf 1/4"	valve, check 1/4"	Rückschlagventil , 1/4"	MKN001253
20	nipel, 1/4"-1/4"	nipple, 1/4"-1/4"	Nippel , 1/4"-1/4"	BGL000483
21	sıkmalı düz rekor, 1/2"-Φ10	connector hose, 1/2"-Φ10	Schlauchstecker, 1/2"-Ø10	BGL000417
22	nipel, 1/2"-1/2"	nipple, 1/2"-1/2"	Nippel , 1/2"-1/2"	BGL000140
23	Nipel (Npt 1/2" - 1/2" HR, Ø5 orifisli)	nipple, 1/2"-1/2"	Nippel , 1/2"-1/2"	BGL000140
24	tee, 1/2"- NPT 1/2"	tee, 1/2"- NPT 1/2"	T-Stück 1/2"- NPT 1/2"	BGL000569
25	solenoid valf, 1/2"	valve solenoid, 1/2"	Magnetventil , 1/2"	MKN001493
26	t, 1/4"-	tee 1/4"	tee , 1/4"	BGL000427
27	rediksiyon 1/2" 1/4"	rediksiyon	rediksiyon	BGL000370

KUMANDA PANEL GRUBU / INSTRUMENT PANEL GROUP / SCHALTTAFEL (S1-10 PANEL)

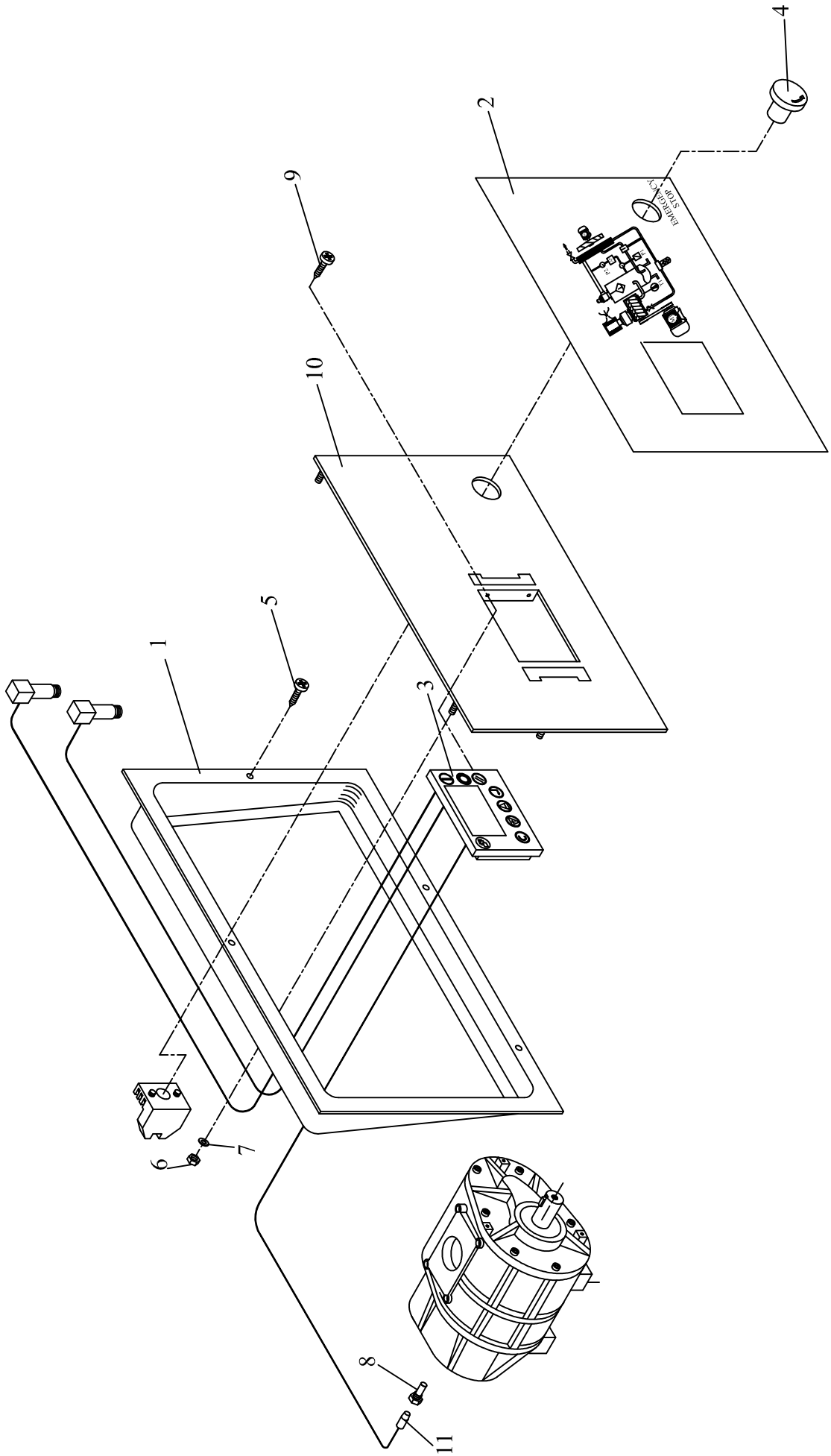

KUMANDA PANEL GRUBU / INSTRUMENT PANEL GROUP / SCHALTTAFEL (S1-10 PANEL)

NO	DESCRIPTION	DESCRIPTION	BEZEICHNUNG	PARÇA NO / PARTS NO
1	panel kasası	instrument panel	Schalttafel Rahmengestell	ELK000690
2	panel etiketi	Ticket, panel	Schalttafelschild	AMB000067
3	kontrol paneli (S1-10)	panel, control (S1-10)	Schalttafel (Steuerung)S1-10	ELK000192
4	es emergency stop butonu	button, es mergency stop	Not - Aus Taste	ELK000382
5	cıvata	capscrew	Schraube	BGL000471
6	somun, M4	nut, M4	Mutter , M4	BGL000016
7	pul, M5	washer, M5	Unterlegscheibe , M5	BGL000091
8	müşur yuvası 1/4"-1/8"	termocouple connection 1/4"-1/8"	Thermoelement Anschluß 1/4"-1/8"	BGL000221
	müşur yuvası 3/8"-1/8"	termocouple connection 3/8"-1/8"	Thermoelement Anschluß 3/8"-1/8"	BGL000219
9	cıvata	capscrew	Schraube	BGL000471
10	panel sacı	panel sheet	Schalttafel Blech	IML001849
11	Isı senserü	tempature sensor	Reset-Taste	ELK000388

SOĞUTMA VE YAĞLAMA SİSTEMİ / COOLING and LUBRICATION SYSTEM / KÜHL -UND SCMIERSYSTEM TEILE

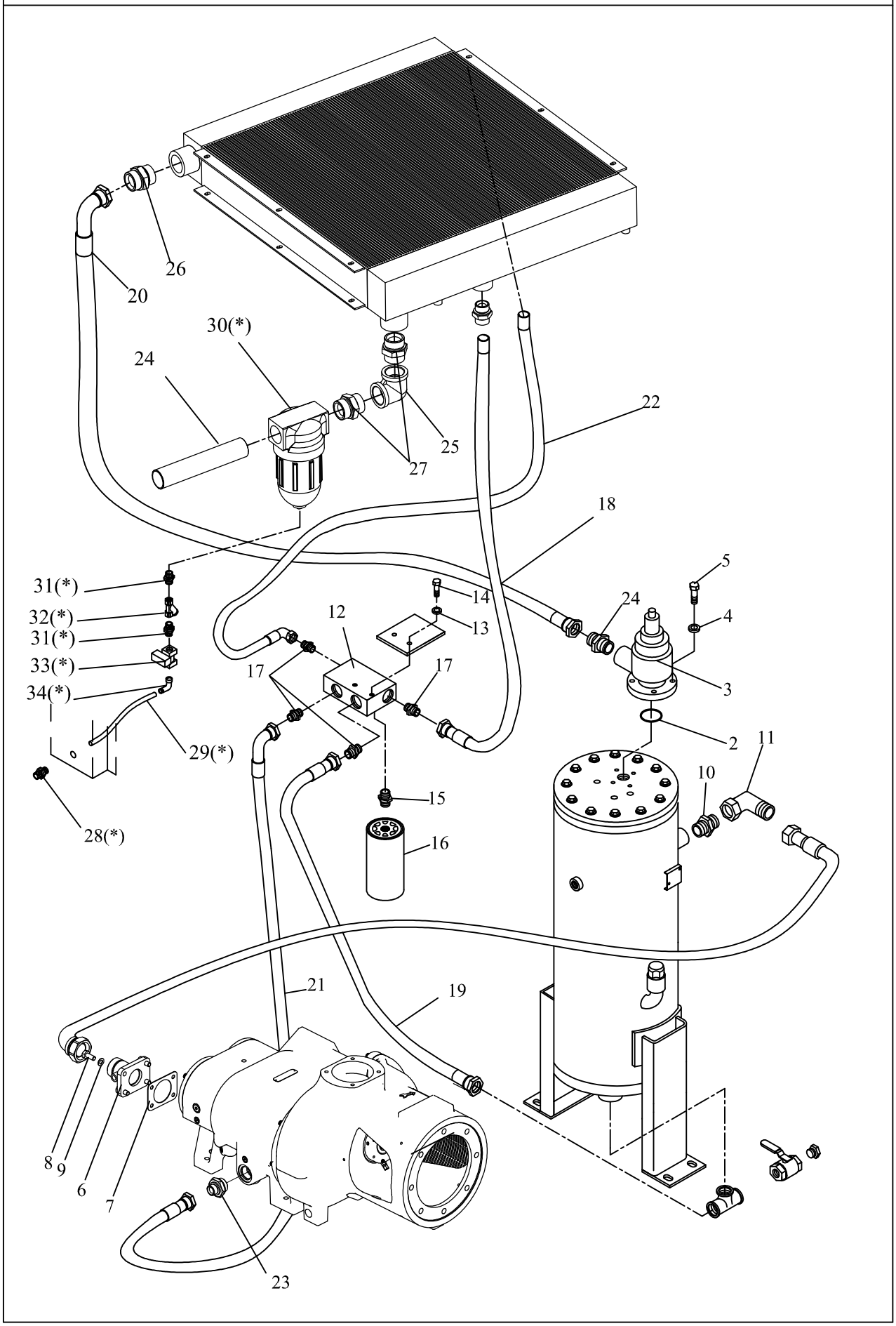

SOĞUTMA ve YAĞLAMA SİSTEMİ/COOLING and LUBRICATION SYSTEM KÜHL -UND SCMIERSYSTEM TEILE

NO	PARÇA ADI	DESCRIPTION	BEZEICHNUNG	PARÇA NO/PARTS NO
1	yağ-hava hortumu 2" 0x0-100cm	hose, air-fluid 2" 0x0-100cm	Luftschlauch, 2" 0x0-100cm	MKN001707
2	minimum basınç valfi o-ringi Φ82xΦ87x3,5	o-ring, minimum presure valve Φ82xΦ87x3,5	o-ring Φ82xΦ87x3,5	BGL000227
3	minimum basınç valfi	valve, minumum pressure	Minimales Druckventil	MKN002317
4	pul, M14	washer, M14	Unterlegscheibe, M14	BGL000100
5	civata, M14x35	capscrew, M14x35	Schraube, M14x35	BGL000026
6	vida boğazı	adaptor, elbow-compressor unıt	Krümmeradapter , Verdichterstufen	MKN004264
7	vida boğaz conta	gasket	dichtung	BGL000985
8	cıvata, 1/2"-1 1/2"	capscrew, 1/2"-1 1/2"	Schraube, 1/2"-1 1/2"	BGL000123
9	pul, 1/2"	washer, 1/2"	Unterlegscheibe, 1/2"	BGL000098
10	nipel, 2 1/2"-2"	nipple, 2 1/2"-2"	nippel, 2 1/2"-2"	BGL000173
11	dirsek, 2"	elbow, 2"	Krümmer, 2"	BGL000765
12	termostatik valf	valve, thermal	Thermisches Ventil	MKN000962
13	pul, M12	washer, M12	Unterlegscheibe, M12	BGL000098
14	civata, M12x20	capscrew, M12x20	Schraube, M12x20	BGL000032
15	yağ filtre nipeli, 1 1/4"-1"	nipple, filter oil 1 1/4"-1"	nippel , 1 1/4"-1"	BGL000521
16	yağ filtre elemanı	element, fluid filter	Ölfilterelement	MKN000932
17	nipel, 1 1/4"-1"	nipple, 1 1/4"-1"	nippel, 1 1/4"-1"	BGL000177
18	Hidrolik Devre Borusu 1"	Hydraulic Circuit Pipe1"	Hydraulische Schaltung Rohr 1"	MKN004221
19	yağ hortumu, 1" 90x0-105cm	hose fluid , 1" 90x0-105 cm	Ölschlauch , 1" 90x0-105 cm	MKN001713
20	yağ hortumu, 1 1/2" 90x0-63 cm	hose fluid , 1 1/2" 90x0-63 cm	Ölschlauch , 1 1/2" 90x0-63cm	MKN00004471
21	yağ hortumu, 1" 90x0-98cm	hose fluid , 1" 90x0-98 cm	Ölschlauch , 1" 90x0-98 cm	MKN001704
22	Hidrolik Devre Borusu 1"	Hydraulic Circuit Pipe1"	Hydraulische Schaltung Rohr 1"	MKN004222
23	Enjektör Nipeli(1" - 5/8-12 UNF-2BR R1")	nipple NPT 1 1/4"-1"	nippel NPT 1 1/4"-1"	BGL000964
24	boru, 1 1/2"x 35 cm (Kondenstop yoksa)	tube, 1 1/2"x 35 cm	rohr, 1 1/2"x 35 cm	MKN001298
	boru, 1 1/2"x 20 cm (Kondenstop varsa)	tube, 1 1/2"x 20 cm	rohr, 1 1/2"x20 cm	MKN001294
25	dirsek,	elbow,	Krümmer,	BGL000357
26	nipel, 1 1/2" - 1 1/2"	nipple, 1 1/2"-1 1/2"	nippel, 1 1/2"-1 1/2"	BGL000169
27	nipel, 1 1/2" (*)	nipple, 1 1/2" (*)	nippel, 1 1/2" (*)	BGL000169
28	perde rekor, Φ6 (*)	connector, Φ6 (*)	Schlauchstecker, Φ6 (*)	BGL000429
29	polyamid hortum, Φ6 (*)	hose, polyamide, Φ6 (*)	Polyamid -Schlauch- Φ6 (*)	MKN003562
30	kondenstop (*)	seperator moisture (*)	Wasserabscheider, 2" (*)	MKN001322
31	nipel, NPT 1/4"-1/4" (*)	nipple, NPT 1/4"-1/4" (*)	nippel, NPT 1/4"-1/4" (*)	BGL000129
32	pislik tutucu, 1/4" (*)	strainer, 1/4" (*)	Schmutzfänger , 1/4" (*)	BGL000555
33	solenoid valf (*)	valve, solenoid (*)	Magnetventil (*)	MKN001491
34	sıkmalı düz rekor, 1/4"-Φ6(*)	connector elbow hose, 1/4"-Φ6 (*)	Winkelstück-Schlauchstecker, 1/4"-Φ6 (*)	BGL000429

* OPSİYONEL

TAHLİYE ve SKAVENÇ SİSTEMİ / COMPRESSOR DISCHARGE AND SCAVENGE SYSTEM/ENTLADUNG UND ÖLRÜCKLEITUNG

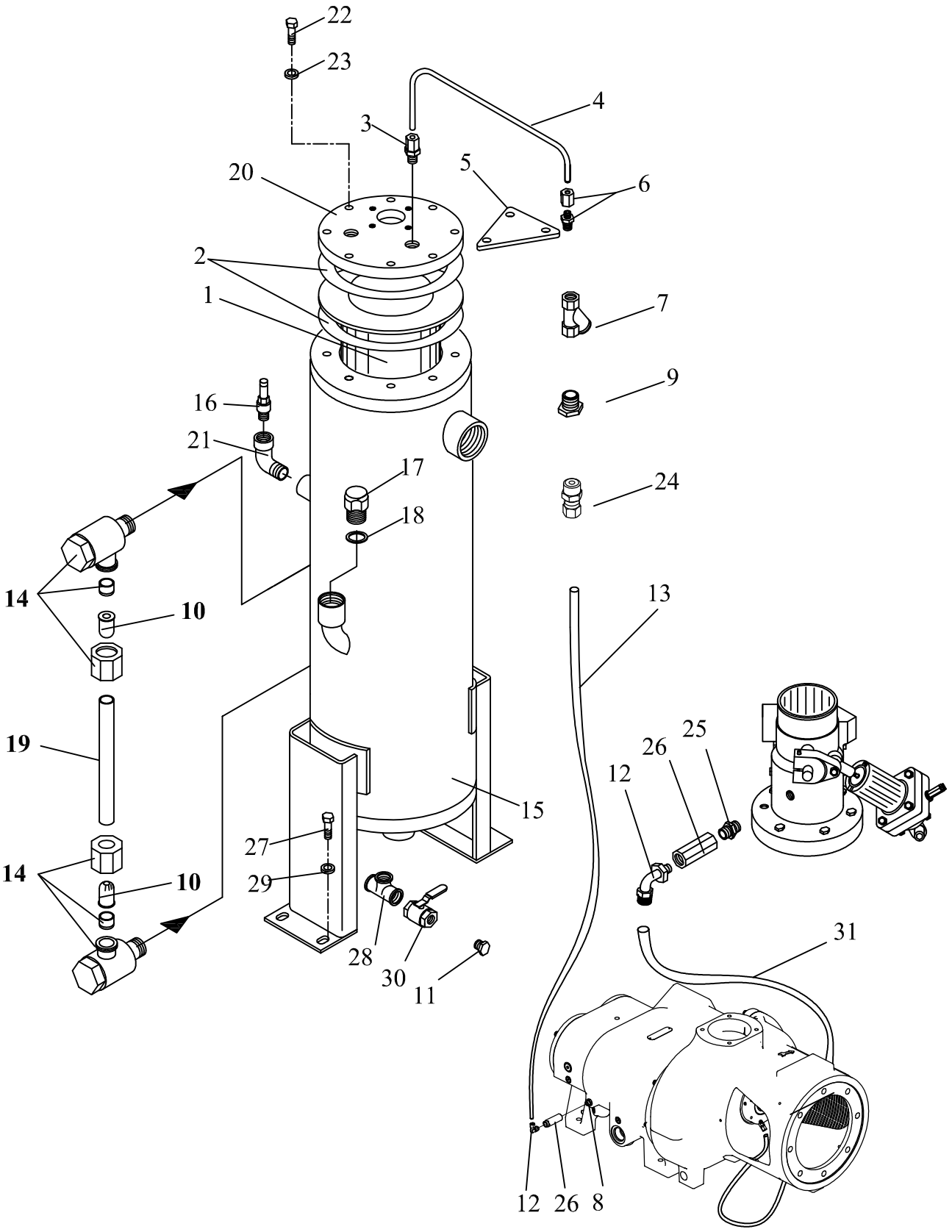

KOMPRESÖR TAHLİYE ve SKAVENÇ HATTI / COMPRESSOR DISCHARGE and SCAVENGE LINE/ENTLADUNG UND ÖLRÜCKLEITUNG

NO	PARÇA ADI	DESCRIPTION	BEZEICHNUNG	PARÇA NO/PARTS NO
1	seperatör	element, separator	Ölabscheider	MKN000918
	seperatör	element, separator	Ölabscheider	MKN000925
2	conta, Φ330xΦ275x2	gasket, Φ330xΦ275x2	Dichtung, Φ330xΦ275x2	MKN001330
3	yüksüklü düz rekor, 1/2"-Φ10	connector tube, 1/2"-Φ10	Schlauchstecker, 1/2"-Φ10	BGL000417
4	boru, Φ10	tube, Φ10	Rohr Φ10	MKN003686
5	tutucu	bracket	Halter	MKN001335
6	yüksüklü perde rekor, 1/2"-Φ10	connector tubing, 1/2"-Φ10	Schlauchstecker, 1/2"-Φ10	BGL000401
7	pislik tutucu, 1/2"	strainer, 1/2"	Schmutzfänger, 1/2"	BGL000556
8	nipel,	nipple,	Nippel,	BGL000970
9	redüksiyon, ¼”-1/2” (Φ1)	reducer, ¼”-1/2” (Φ1)	Reduzierstück , 1/4"-1/2" (Φ1)	BGL000364
	redüksiyon, ¼”-1/2” (Φ1,5)	reducer, ¼”-1/2” (Φ1,5)	Reduzierstück , 1/4"-1/2" (Φ1,5)	BGL000364
10	döner dirsek fişeği	swivel elbow cartridge	Büchse für Ölstand-Anzeigeschlauch	BGL000459
11	körtapa, 3/4"	plug, 3/4"	Verschlußschraube, 3/4"	BGL000257
12	sıkmalı dirsek rekor, 1/4"-Φ6	connector elbow hose, 1/4"-Φ6	Winkelstück-Schlauchstecker, 1/4"-Φ6	BGL000419
13	polyamid hortum, Φ6	hose, polyamide Φ6	Polyamid -Schlauch , Φ6	MKN003564
14	döner dirsek , 1/4"-Φ 10	swivel elbow hose, 1/4"-Ø 10	Schlauchstecker ,1/4"-Ø 10	BGL000333
15	depo	sump, tank	Sumpfbehälter	IML000006
	depo	sump, tank	Sumpfbehälter	IML003942
16	emniyet ventili, 1" (15 bar)	valve, relief safety, 1" (15 bar)	Sicherheitsventil , 1" (15 bar)	MKN004085
17	yağ doldurma tapası, M42	plug, fluıd fill, M42	Ölfüllschraube M42	MKN001335
18	o-ring Φ36,5xΦ43,5x3,5	plug, fluıd fill o-ring Φ36,5xΦ43,5x3,5	o-ring Φ36,5xΦ43,5x3,5	BGL000252
19	polyamid hortum	hose, polyamide	Polyamid -Schlauch	MKN001071
20	depo kapağı	cover, sump tank	Sumpfbehälterdeckel	IML000122
21	dirsek, 1"	elbow, 1"	Krümmer, 1"	BGL000340
22	cıvata, M16x45	capscrew, M16x45	Schraube M16x45	BGL000074
23	pul, M16	washer, M16	Unterlegscheibe , M16	BGL000101
24	sıkmalı düz rekor, 1/4"-Φ6	connector hose, 1/4"-Φ6	Schlauchstecker, 1/4"-Φ6	BGL000414
25	nipel, 1/4"-1/4"	nipple, 1/4"-1/4"	Nippel, 1/4"-1/4"	BGL000483
26	check valf	valve, check	Rückschlagventil	MKN001253
27	cıvata, M14x25	capscrew, M14x25	Schraube , M14x25	BGL000023
28	kontra somunlu t, 1"	tee, 1"	t, 1"	BGL000575
29	pul, M14	washer, M14	Unterlegscheibe, M14	BGL000100
30	küresel vana, 3/4"	valve globe, 3/4"	Kugelhahn, 3/4"	BGL000236
31	polyamid hortum, Φ6	hose, polyamide Φ6	Polyamid -Schlauch , Φ6	MKN001068

ELEKTRİK KUTUSU / ELECTRIC BOX / SCHALTSCHRANK

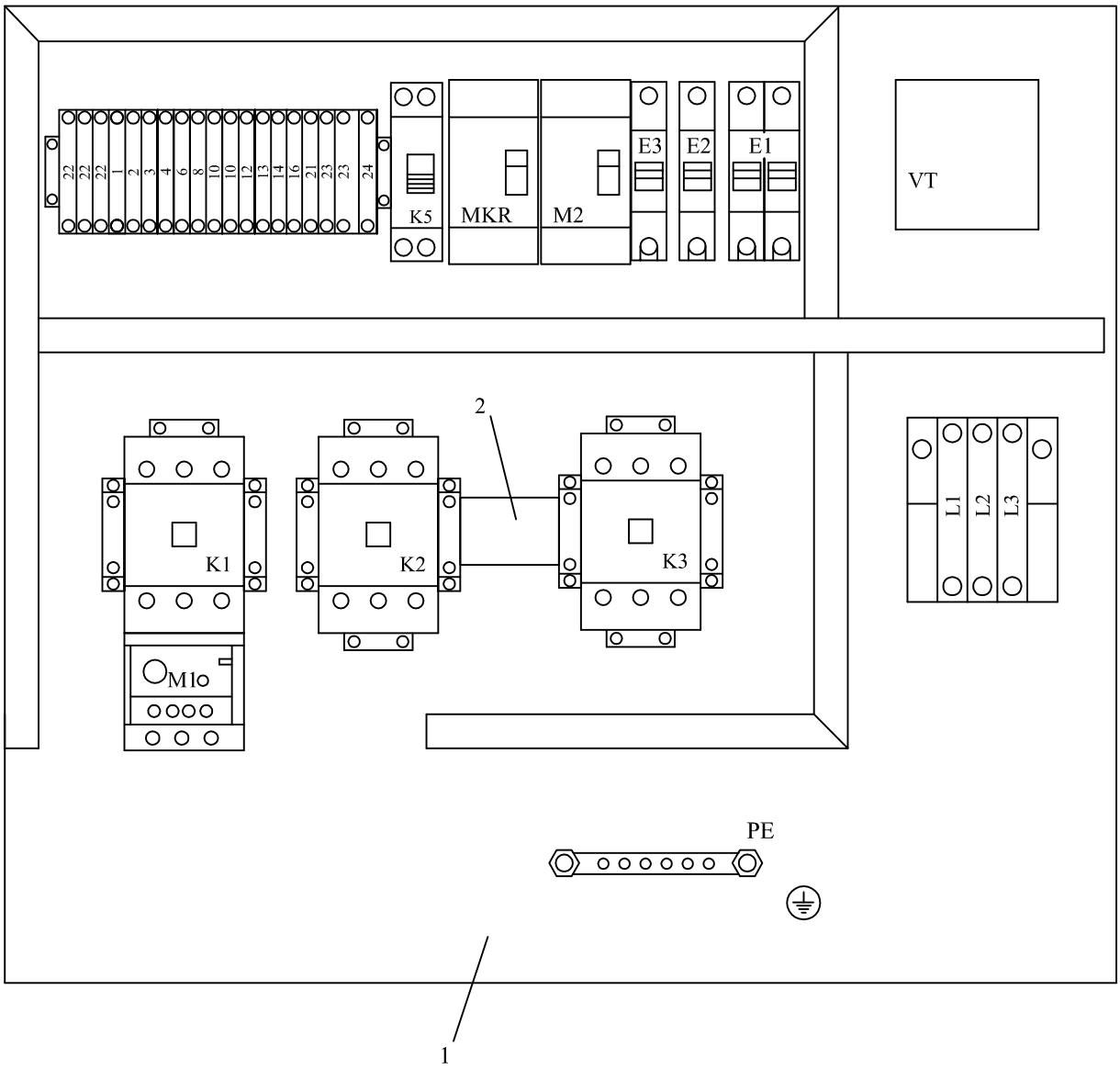

ELEKTRİK KUTUSU / ELECTRIC BOX / SCHALTSCHRANK				
NO	**PARÇA ADI**	**DESCRIPTION**	**BEZEICHNUNG**	**PARÇA NO/PART NO**
1	elektrik pano sacı	sheet, electrical box	Schaltschrankblech	ELK001355
2	mekeanik kilitleme	mechanical interlock	Mechanische Verriegelung	ELK000428
L1-L2-	giriş klemensi	terminals, energy input	Klemmen Stromeingang	ELK000440
E1	sigorta, 2x1A	circuit breaker, 2x1A	Sicherung 2x1A	ELK000089
E2	sigorta, 1x3A	circuit breaker, 1x3A	Sicherung 1x3A	ELK000092
E3	sigorta, 1x6A	circuit breaker, 1x6A	Sicherung 1x6A	ELK000094
M1	ana motor termiği	Starter, main motor	Überlastrelais,Hauptmotor	ELK000081
M2	fan motor termiği	Starter, fan motor	Überlastrelais,Lüftermotor	ELK000064
K1-K2	kontaktör	contactor	Kontaktgeber	ELK000027
K3	kontaktör	contactor	Kontaktgeber	ELK000027
K5	röle	relay	Relais	ELK000114
	soket	socket	Sockel	ELK000116
VT	trafo	transfomer	Transformator	ELK000127
MKR	motor koruma rölesi	voltage monitoring relay-three phase	Motorschutzrelais	ELK000417
2..N	bağlantı klemensi	klemens, group	Anschlußklemme	ELK000436
PE	topraklama barası	line,ground	Erdungsklemme	ELK000426

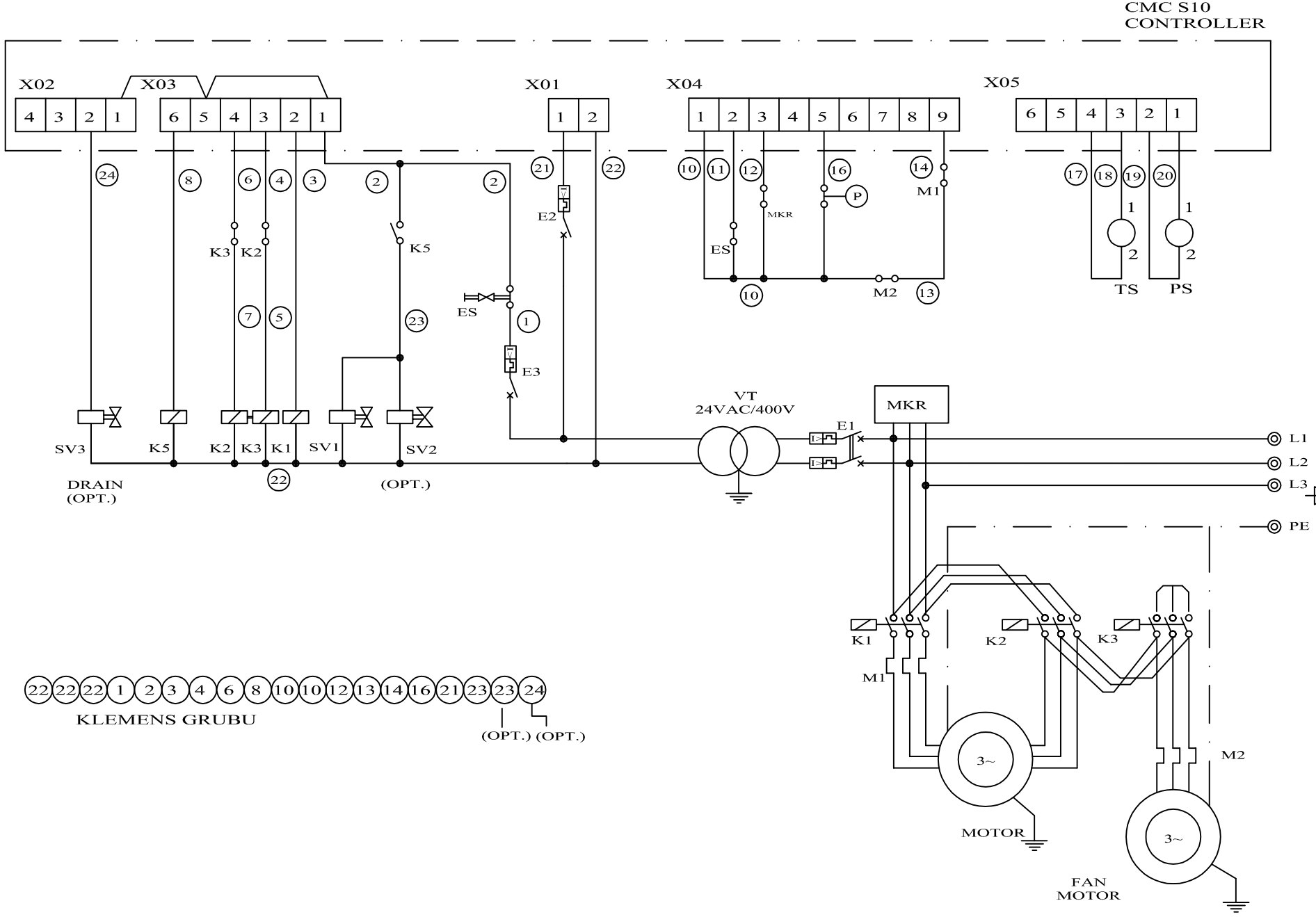

2010	Tarih Date	Isim	Proje/Project 55- KW	Parca-Resim No./Piece-Drawing No.
Dizayn Design by				ELKS-55160-10S1 0
Çizen Drawn by	12.10	E.TAN	Resim Adi/Title ELEKTRIK SEMASI	Panel S1-10
Kontrol Checked by		S.DURAK		

ELEKTRİK ŞEMASI / ELECTRIC WIRING DIAGRAM / ELEKTRISCHER SCHALTPLAN				
NO	**PARÇA ADI**	**DESCRIPTION**	**BEZEICHNUNG**	**PARÇA NO/PART NO**
L1-L2-L3	giriş klemensi	terminals, energy input	Klemmen Stromeingang	ELK000440
E1	sigorta, 2x1A	circuit breaker, 2x1A	Sicherung 2x1A	ELK000089
E2	sigorta, 1x3A	circuit breaker, 1x3A	Sicherung 1x3A	ELK000092
E3	sigorta, 1x6A	circuit breaker, 1x6A	Sicherung 1x6A	ELK000094
M1	ana motor termiği	Starter, main motor	Überlastrelais,Hauptmotor	ELK000081
M2	fan motor termiği	Starter, fan motor	Überlastrelais,Lüftermotor	ELK000064
K1-K2	kontaktör	contactor	Kontaktgeber	ELK000027
K3	kontaktör	contactor	Kontaktgeber	ELK000027
K5	röle	relay	Relais	ELK000111
	soket	socket	Sockel	ELK000116
VT	trafo	transfomer	Transformator	ELK000127
ES	Acil durdurma butonu	button, emergency stop	Not - Aus Taste	ELK000384
P1	emniyet presostatı	switch, pressure-regulation	Sicherheitsdruckschalter	ELK000204
MKR	motor koruma rölesi	voltage monitoring relay-three phase	Motorschutzrelais	ELK000417
SV 1	solenoid valf	Valve, solenoid	Magnetventil	MKN000312
SV 2	solenoid valf	Valve, solenoid	Magnetventil	MKN000313
SV 3	solenoid valf (opsiyonel)	Valve, solenoid (optional)	Magnetventil (opsiyonel)	MKN000314
PS	basınç sensoru	Pressure sensor	Druckfühler	ELK000200
TS	Isı senserü	Termal sensor	Temperaturfühler	ELK000388
PE	topraklama barası	line,ground	Erdungsklemme	ELK000426